4

Voll-, Leer- und Bedarfmelder für senkrechte Einbaulage mit Seil-Welle

Signalkontakt	2 A / 250V AC potenzialfrei
Schutzart	**IP66** nach DIN EN 60529
Wartung	keine

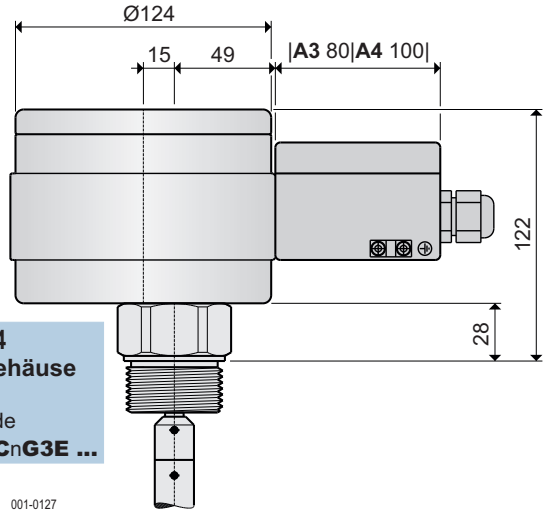

A3 oder **A4**
Rund-Gehäuse

Bestellcode
DF27AnCnG3E ...

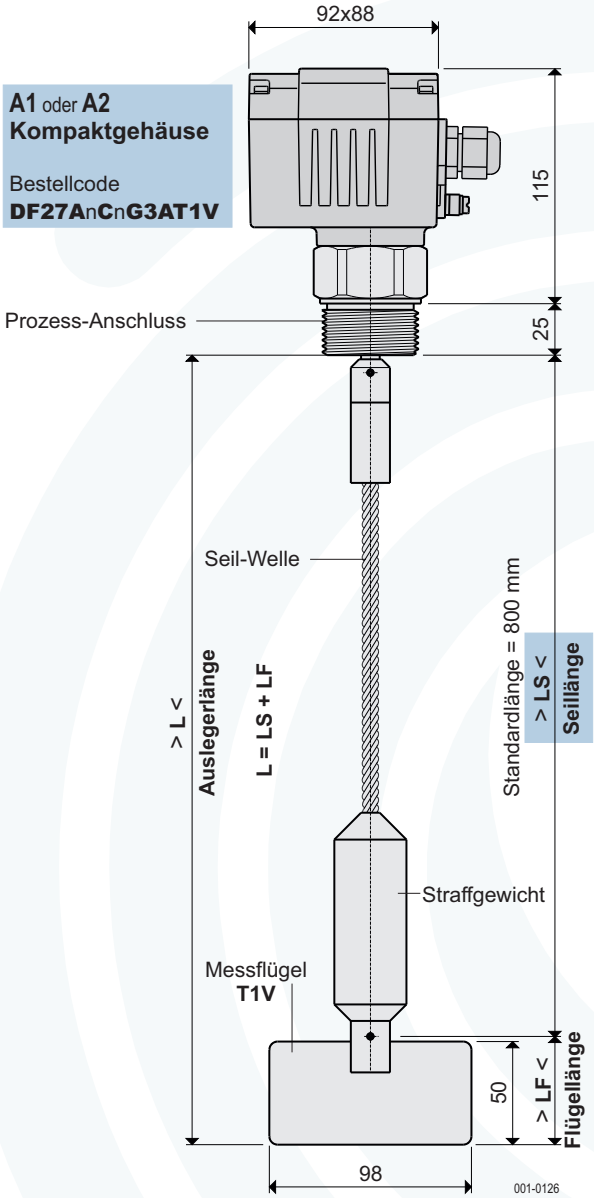

A1 oder **A2**
Kompaktgehäuse

Bestellcode
DF27AnCnG3AT1V

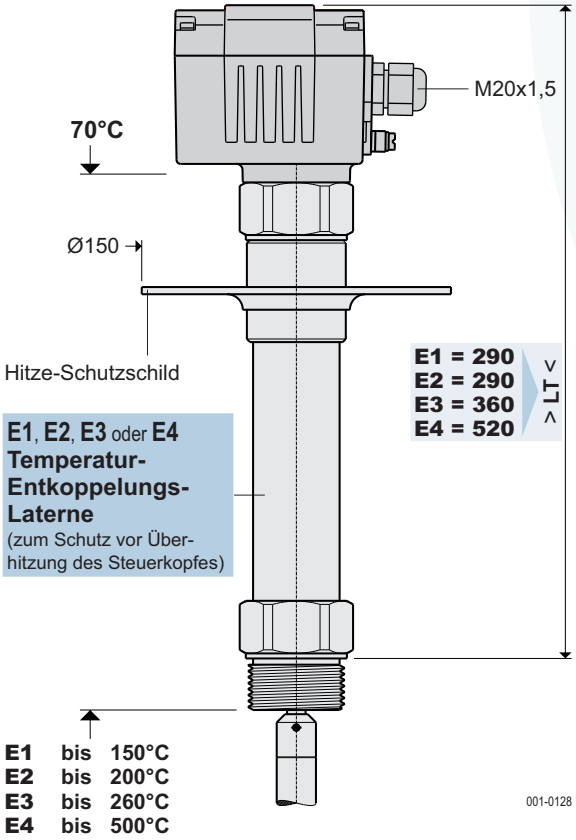

E1, **E2**, **E3** oder **E4**
Temperatur-Entkoppelungs-Laterne
(zum Schutz vor Überhitzung des Steuerkopfes)

Weitere technische Daten finden Sie in der Geräteinformation **DF-GI-..**

4 Gehäuse-Ausführungen

Auswahl der Optionen

Bescheinigungen, Zertifikate, Zulassungen

- **B0** Standard = CE konform und IP66 .....
- **B1** ATEX Ex II 1/2D IIIC Staub .....
- **B2** ATEX Ex II 1D IIIC Staub [D2] .....
- **B3** ATEX Ex II 1/3D IIIB Staub .....
- **B9** weitere Zulassungen ..... auf Anfrage

Betriebsspannung / *Supply*

- **C1** 220...240V AC (50...60Hz) .....
- **C2** 110...120V AC (50...60Hz) .....
- **C3** 48V AC (50...60Hz) .....
- **C4** 24V AC (50...60Hz) .....
- **C5** 24V DC .....
- **C6** 12V DC .....
- **C7** 48V DC .....
- **C9** Sonderspannung ..... auf Anfrage

Selbst-Überwachung

- **D0** Standard = ohne Überwachung
- **D1** Funktions-Überwachung .....
- **D2** Spannungs-Überwachung .....

Signal-Leuchten [1]

- **H0** Standard = mit Funktions-LED's...
- **H1** Kalotte für Funktions-LED's .....
- **H2** Signal-Leuchte, LED grün .....
- **H8** große Signal-Leuchte, LED grün .

Schüttguttemperatur / *T*(Process)

- **E0** Standard = -25°C...+80°C [2] .
- **E1** -40°C...+150°C mit **R1** oder **R5** ...
- **E2** -25°C...+200°C mit **R1** oder **R5** ...
- **E3** -25°C...+260°C mit **R1** oder **R5** ...
- **E4** -25°C...+500°C mit **R1** oder **R5** ...
- **E7** Geräteheizung 2,5 Watt .....
- **E9** ...+1000°C [1] ..... auf Anfrage

Behälter-Druck / *p*(Process)

- **P0** Standard = -0,5...5 bar [3]
- **P1** -0,5 bar...10 bar .....
- **P2** -0,95 bar...25 bar [4] .....
- **P6** -0,9 bar...10 bar .....
- **P7** -0,9 bar...10 bar [5] .....

Prozess-Anschluss .....

G2	Gewinde **G1¼** DIN/ISO 228	x	x
G3	Gewinde **G1½** DIN/ISO 228	x	x
G9	andere Gewinde ..... auf Anfrage		
F1	Flansch **F70** Ø110, 4xØ9, Lk90	x	x
F2	Flansch **F100** 150x150, 4xØ18, Lk170	x	x
F5	Flansch DN32 PN 10		x
F6	Flansch DN100 PN 6		x
F9	andere Flansche ..... auf Anfrage		

..... **R0** Standard mit Dichtring aus NBR, schwarz .....
geeignet für den größten Teil der Schüttgüter
Optionen nur für spezielle Anwendungen

- **R1** Dichtring aus PTFE/VITON .....
- **R2** Dichtring aus NBR, hell FDA .....
- **R5** Dichtring aus PTFE, hell FDA ...
- **R9** andere Dichtringe auf Anfrage
- **Rn** hinter die Anschluss-Auswahl anhängen z.B. **G3ER2**

Werkstoff Prozess-Anschluss

- **A** Aluminium
- **E** Edelstahl 1.4301 .....
- **X** andere Werkstoffe ..... auf Anfrage

- **Z** Lager aus Edelstahl .....
- **Z1** Axiallager ab 4000 mm Seillänge ..
- **Z3** verstärktes Axiallager .....
(nur für **F1E** und **F2E**)
hinter Anschluss anhängen z.B. **F1EZ3**

Messflügel

M0	ohne Messflügel				
T0	Flügel T220	68x220	x		F1, F2, F6, F7 ..... nur für senkrechte Einbaulage
T1	Flügel T50	98x50	x	x	F2, F6, F7
T2	Flügel T100	98x100	x	x	F2, F6, F7
T5	Flügel T250	250x100	x		
T8	Gummiflügel [1]	250x98	x		
X1	Flügel X50	98x50	x		F2, F6, F7
X2	Flügel X100	98x100	x		F2, F6, F7
X3	Flügel X200	180x100	x		
K1	Klapp-Flügel T230	200x30	x		G2,G3 ..... und alle Flansche
M9	andere Messflügel .... auf Anfrage				

Messflügel passt durch die Öffnung von:

Alle größeren Flügelabmessungen können **nicht** durch die Öffnungen gesteckt und müssen von innen montiert werden.

Flügelverstärkung

- ohne Verstärkung
- **V** mit Verstärkung

Auslegerlänge

LS Seillänge **0 0 0 0** gewünschte Länge in mm eintragen, letzte Ziffer immer **0**
min. 250 mm, max. 9990 mm

Gehäuse-Auswahl

- **A1** Standard Alu-Kompaktgehäuse ..... CE konform und ATEX Ex Staub .....
- **A2** Edelstahl-Kompaktgehäuse ..... CE konform und ATEX Ex Staub .....
- **A3** Aluminium-Rundgehäuse ... ATEX Ex II 2G IIC Gas+Staub .....
- **A4** Edelstahl-Rundgehäuse ..... ATEX Ex II 2G IIC Gas+Staub .....

A1 A2 A3 A4

DF27 [ ][ ][ ][ ][ ][ ][ ][ ][ ][ ][ ][ ][ ][ ][ ][ ] 0 ← **Bestellcode**

Zubehör

SH	Wetterschutzhaube aus PVC, RAL 7001 ..... nur zugelassen für Zone 22 und zonenfrei		
SM2	Sechskant-Mutter **G1¼**	x	x
SM3	Sechskant-Mutter **G1½**	x	x

Werkstoff Mutter

- **A** Aluminium
- **E** Edelstahl 1.4301

- **KV1** 2. Standard-Kabelverschraubung .....
- **KV2** 2. Ex-Kabelverschraubung .....

4

Lieferung aus Lagervorrat
bis 12°° bestellt - um 16°° verschickt

[D2] nur lieferbar zusammen mit **D2** oder **D1**
[1] **H1** und **H2** mit **B0** oder **B3**, **H8** nur mit **B0** lieferbar
[2] max. Schüttguttemperatur bei **B2** = -20°C...+45°C
[3] Behälterdruck bei **B1, B2** und **B3** = -0,08bar...+0,08bar (-80...+80mbar)
[4] mit Bereichs-Trennelement **DF-P2** (gasdicht und leckagefrei)
[5] mit Druck-Entkoppelungs-Laterne **DF-P7** (Drucktrennung)
[5] **!!!** für den Differenzdruck-Einsatz in **ATEX-Bereichen** **!!!**

€ **Preise bitte anfragen**

CE Ex

B0, D0, H0, E0, P0, R0 und **M0** werden im Bestellcode **nicht** benötigt.